PERFIL LONGITUDINAL – RAMAL PONIENTE
0+000.00 – 2+420.00

PERFIL
ESC. HORIZONTAL 1:750
ESC. VERTICAL 1:75

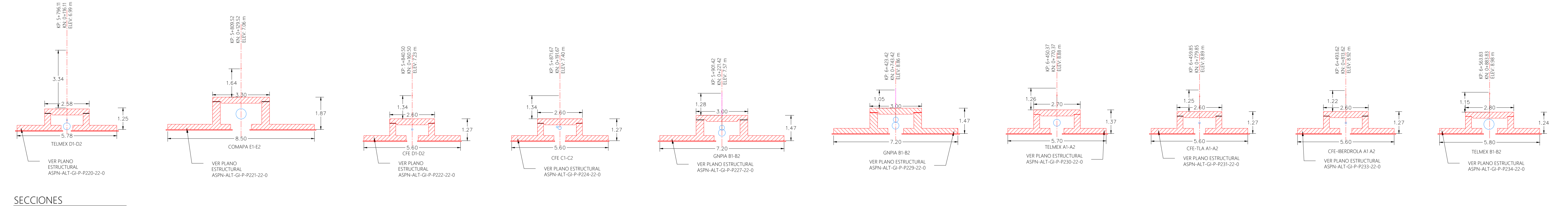

SECCIONES
ESCALA 1:100

Km PIV	CURVA No	TIPO	S1	S2	CV	Lc (m)	Km	ELEV. 1A TANGENTE	ELEV. 2A TANGENTE	X	X²	A	K=A/X²	Y=K*X²	ELEV. SUBRASANTE
							0+040.00	6.7		0	0			0	6.7
							0+060.00	6.74		1	1			0.01	6.75
0+080.00	1	COLUMPIO	0.2132	0.5511	0.02	4	0+080.00	6.79	6.79	2	4	0.14	0.00868	0.03	6.82
							0+100.00	6.83	6.9	3	9			0.08	6.91
							0+120.00	6.87	7.01	4	16			0.14	7.01
							0+220.00	7.56		0	0			0	7.56
							0+240.00	7.67		1	1			0	7.66
							0+260.00	7.78		2	4			-0.01	7.77
							0+280.00	7.89		3	9			-0.03	7.86
							0+300.00	8		4	16			-0.05	7.95
							0+320.00	8.11		5	25			-0.08	8.03
0+340.00	2	CIMA	0.5511	0.1837	0.02	12	0+340.00	8.22	8.22	6	36	-0.44	-0.00305	-0.11	8.11
							0+360.00	8.33	8.26	7	49			-0.15	8.18
							0+380.00	8.44	8.29	8	64			-0.2	8.24
							0+400.00	8.55	8.33	9	81			-0.25	8.3
							0+420.00	8.66	8.37	10	100			-0.31	8.35
							0+440.00	8.77	8.4	11	121			-0.37	8.4
							0+460.00	8.88	8.44	12	144			-0.44	8.44
							0+840	8.7		0	0			0	8.7
							0+860	8.74		1	1			0	8.73
0+880	3	CIMA	0.1837	0.0859	0.02	4	0+880	8.77	8.77	2	4	-0.04	-0.00266	-0.01	8.76
							0+900	8.81	8.79	3	9			-0.02	8.79
							0+920	8.85	8.8	4	16			-0.04	8.8

Km PIV	CURVA No	TIPO	S1	S2	CV	Lc (m)	Km	ELEV. 1A TANGENTE	ELEV. 2A TANGENTE	X	X²	A	K=A/X²	Y=K*X²	ELEV. SUBRASANTE
							1+240	8.41		0	0			0	8.41
							1+260	8.43		1	1			0	8.43
							1+280	8.44		2	4			0.02	8.46
1+300	4	COLUMPIO	0.0859	0.3304	0.01	6	1+300	8.46	8.46	3	9	0.15	0.004032	0.04	8.5
							1+320	8.48	8.53	4	16			0.06	8.54
							1+340	8.5	8.59	5	25			0.1	8.6
							1+360	8.51	8.66	6	36			0.15	8.66
							1+540	9.26		0	0			0	9.26
							1+560	9.33		1	1			0	9.32
1+580	5	CIMA	0.3304	0.1837	0.02	4	1+580	9.39	9.39	2	4	-0.06	-0.0038	-0.02	9.38
							1+600	9.46	9.43	3	9			-0.03	9.42
							1+620	9.52	9.46	4	16			-0.06	9.46
							1+740	9.68		0	0			0	9.68
							1+760	9.72		1	1			0	9.72
							1+780	9.75		2	4			0	9.75
							1+800	9.79		3	9			-0.01	9.78
							1+820	9.83		4	16			-0.01	9.81
1+840	6	CIMA	0.1837	0.0956	0.02	10	1+840	9.86	9.86	5	25	-0.09	-0.00092	-0.02	9.84
							1+860	9.9	9.88	6	36			-0.03	9.87
							1+880	9.94	9.9	7	49			-0.04	9.89
							1+900	9.97	9.92	8	64			-0.06	9.92
							1+920	10.01	9.94	9	81			-0.07	9.94
							1+940	10.05	9.96	10	100			-0.09	9.96

ESCALA 1:750

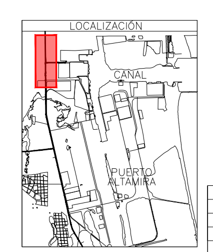

SIMBOLOGÍA

- RASANTE
- SUB-RASANTE
- TERRENO NATURAL
- ORIENTACIÓN GEOGRÁFICA
- 5+780.00 CADENAMIENTO
- LOSA ENCASTADA
- OBRA DE PROTECCIÓN
- RUMBO

ESTACION PVI	VELOCIDAD DE DISEÑO	PENDIENTE ENTRADA	PENDIENTE DE SALIDA	PENDIENTE PROMEDIO	TIPO	k	LONGITUD	PCV	ELEVACION PCV	PTV	ELEVACION PTV
0+100.00	16 KM/H	-0.03%	+0.2383%	0,104%	COLUMPIO	568.65	80.00	0+060	6.21	0+140	6.30
0+280.00	16 KM/H	+0.2383%	+0.5547%	0,3965%	COLUMPIO	568.65	200.00	0+180	6.39	0+380	7.18
0+560.00	16 KM/H	+0.5547%	+0.1837%	-0,3692%	CRESTA	671.17	240.00	0+440	7.52	0+680	8.40
1+840.00	16 KM/H	+0.1837%	+0.0956%	-0,1396%	CRESTA	671.17	200.00	1+740	10.35	1+940	10.63

FECHA	REVISIÓN	ZONA.	DESCRIPCIÓN DE MODIFICACIÓN.	POR	APROBÓ
SEP-2025	REV-0	REF	ESTE PLANO ESTÁ REFERENCIADO AL PLANO ASPN-ALT-GI-P-P030-24-0 (03 DE 04)	EOPH	SICT

MARINA
SECRETARÍA DE MARINA

ADMINISTRACIÓN DEL SISTEMA PORTUARIO NACIONAL ALTAMIRA S.A. DE C.V.

DIRECTOR GENERAL	FIDEL MALDONADO LOPEZ, VICEALMIRANTE CG. DEM RET
GERENCIA DE INGENIERIA	HECTOR AUGUSTO FLORES GONZALEZ, INGENIERO
SUBGERENCIA TECNICA DE PROYECTOS	MARÍA DE MONSERRAT VALADÉZ SILVA, INGENIERO
REVISÓ	RODOLFO HERRERA RAMOS, INGENIERO
DIBUJÓ	ELVIA OLIVIA PÉREZ HERNANDEZ, INGENIERO
ACOTACIONES	METROS
NOMBRE DEL PROYECTO	PROLONGACION DE VIA MC RAMAL PONIENTE KM 5+680, EN EL PUERTO DE ALTAMIRA
NOMBRE DEL PLANO	PERFIL LONGITUDINAL DE PROYECTO PARTE 1
FECHA	SEPTIEMBRE 2025
ESCALA	INDICADA
NUMERO DE PLANO	ASPN-ALT-GI-I-P060-25-0